Electrolux PROFESSIONAL

Modular Cooking
Stekhäll, gas. Bänkmodell. 400mm. Slät häll, sluttande.

Produkt #

Modell #

Namn #

SIS #

AIA #

371320 (E7IIKAAOMCA) Stekhäll, gas. Bänkmodell. 400mm. Slät häll, sluttande.

Huvudfunktioner

- Enheten ska monteras på underrede, bryggmontage eller konsolsystem.
- Stort tömningshål på tillagningsytan medger tömning av fett i en stor uppsamlare (1 liter) som sitter under tillagningsytan.
- Stor fettuppsamlingsbehållare finns att få som extra tillbehör och kan placeras under toppenheterna över det öppna sockelskåpet.
- Höga stänkskydd i rostfritt stål på tillagningsytans baksida och sidor. Stänkskyddet kan enkelt tas bort för rengöring.
- Piezo-tändning för extra säkerhet.
- Gasprodukt som levereras för användning med naturgas eller gasol, omvandlingsmunstycken levereras som standard.
- Kapslingsklass IPX 4.
- .
- Temperatur från 100° till 280°C.
- Yta i borstad krom: mycket motståndskraftig mot repor och underlättar rengöring.
- Skrapa för slät häll inkluderad som standard.
- Lämplig som bänkinstallation.

Konstruktion

- Stekytan är helt slät
- Utvändiga paneler i rostfritt stål med Scotch Brite-behandling.
- 1,5 mm tjockt pressat rostfritt stål
- Rät vinkel mellan enheterna för att undvika utrymmen där smuts kan tränga in.
- Tillagningsyta 12 mm tjock borstad krom för optimala grillresultat och enkel användning.

Medföljande tillbehör

- 1 av Skrapa för slät häll. Utbytbara blad. PNC 164255

Övriga Tillbehör

- Skrapa för slät häll. Utbytbara blad. PNC 164255 ❑
- Tätningssats PNC 206086 ❑
- Avgaskanal, 120 mm PNC 206126 ❑
- Tätningsring till avgasrenare diameter 120-130 PNC 206127 ❑
- Stöd för bromontage, 800 mm PNC 206137 ❑
- Stöd för bromontage, 1000 mm PNC 206138 ❑
- Stöd för bromontage, 1200 mm PNC 206139 ❑
- Stöd för bromontage, 1400 mm PNC 206140 ❑
- Stöd för bromontage, 1600 mm PNC 206141 ❑
- Stöd för bromontage, 400 mm PNC 206154 ❑
- Skorsten 400 mm till XP700 & 900 PNC 206303 ❑
- Höger och vänster sidoräcke. PNC 206307 ❑
- Bakre ledstång, 800 mm, Marin PNC 206308 ❑
- Ångkondensator för halvmodul, 120mm i diameter. PNC 206310 ❑
- Fettuppsamlare för stekhäll PNC 206346 ❑

.

• Skorstensnät 400mm (XP700 & XP900)	PNC 206400	❑
• - NOT TRANSLATED -	PNC 206455	❑
• - NOT TRANSLATED -	PNC 206466	❑
• Fronträcke, rostfritt, 400 mm	PNC 216046	❑
• Fronträcke, rostfritt, 800 mm	PNC 216047	❑
• Fronträcke, rostfritt, 1200 mm	PNC 216049	❑
• Fronträcke, rostfritt, 1600 mm	PNC 216050	❑
• Portioneringshylla/ räcke, rostfritt, 400 mm (bred)	PNC 216185	❑
• Portioneringshylla/ räcke, rostfritt, 800 mm (bred)	PNC 216186	❑
• 2 sidotäckpaneler för bänkmodell	PNC 216277	❑
• Gasregulator	PNC 927225	❑

Företaget förbehåller sig rätten att göra ändringar i de produkter utan föregående meddelande.

Modular Cooking
Stekhäll, gas. Bänkmodell. 400mm. Slät häll, sluttande.

Front

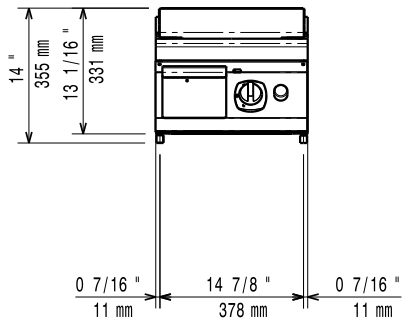

Sida

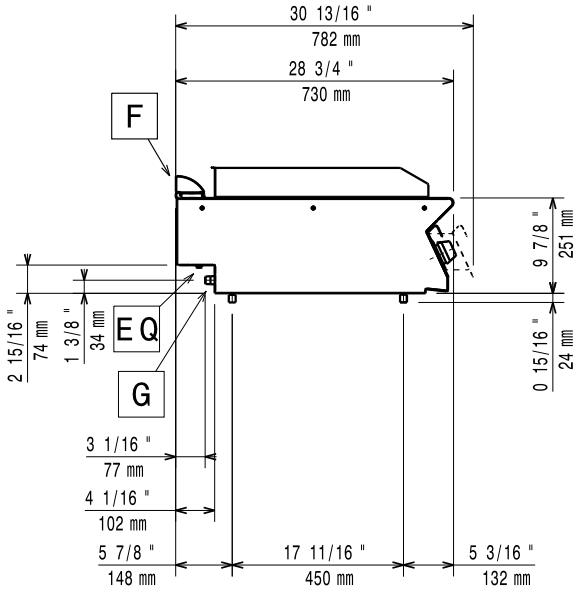

EQ = Ekvipotential skruv
G = Gasanslutning

Topp

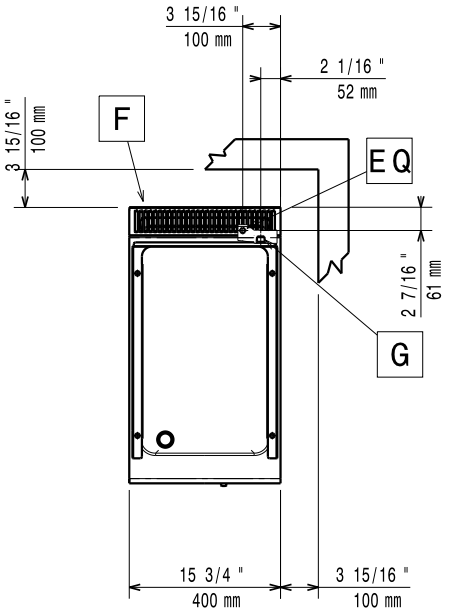

Gas

Gas, effekt:	7 kW
Standardgasleverans	Natural Gas
Gastyp alternativ:	LPG
Gasintag:	1/2"

Viktig information

Om produkten är ställd bredvid eller mot temperaturkänsliga material, bör ett säkerhetsmellanrum på ca 150 mm bibehållas eller så bör någon form av värmeisolering monteras.

Arbetstemperatur, min:	100 °C
Arbetstemperatur, max:	280 °C
Yttermått, bredd	400 mm
Yttermått, djup	730 mm
Yttermått, höjd	250 mm
Nettovikt:	40 kg
Fraktvikt:	44 kg
Frakthöjd:	530 mm
Fraktbredd:	460 mm
Fraktdjup:	820 mm
Fraktvolym:	0.2 m³
Stekyta bredd:	330 mm
Stekyta djup:	540 mm

Företaget förbehåller sig rätten att göra ändringar i de produkter utan föregående meddelande.